女子個人戦

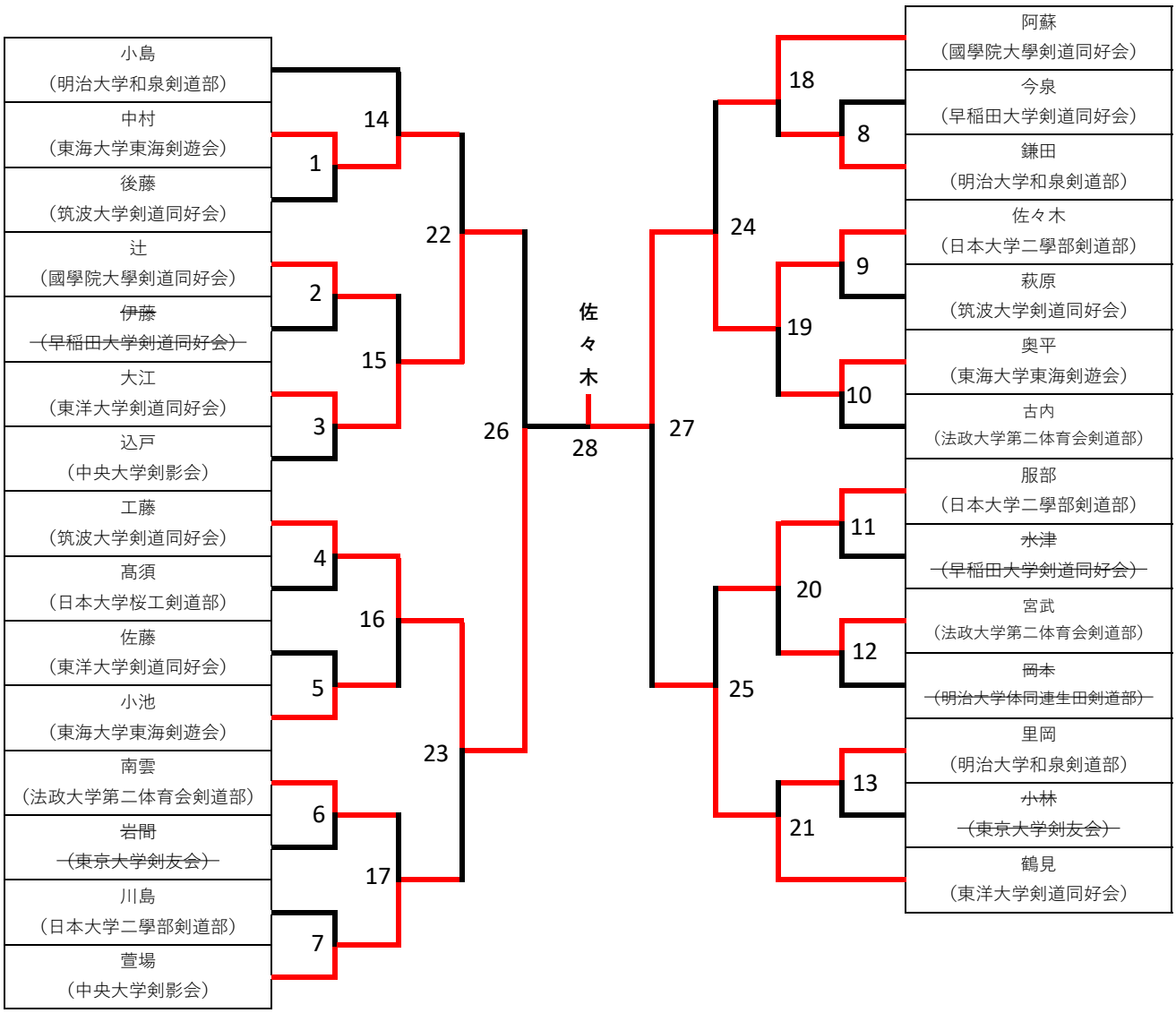
小島
（明治大学和泉剣道部）
中村
（東海大学東海剣遊会）
後藤
（筑波大学剣道同好会）
辻
（國學院大學剣道同好会）
~~伊藤~~
~~（早稲田大学剣道同好会）~~
大江
（東洋大学剣道同好会）
込戸
（中央大学剣影会）
工藤
（筑波大学剣道同好会）
髙須
（日本大学桜工剣道部）
佐藤
（東洋大学剣道同好会）
小池
（東海大学東海剣遊会）
南雲
（法政大学第二体育会剣道部）
岩間
~~（東京大学剣友会）~~
川島
（日本大学二學部剣道部）
萱場
（中央大学剣影会）
阿蘇
（國學院大學剣道同好会）
今泉
（早稲田大学剣道同好会）
鎌田
（明治大学和泉剣道部）
佐々木
（日本大学二學部剣道部）
萩原
（筑波大学剣道同好会）
奥平
（東海大学東海剣遊会）
古内
（法政大学第二体育会剣道部）
服部
（日本大学二學部剣道部）
~~水津~~
~~（早稲田大学剣道同好会）~~
宮武
（法政大学第二体育会剣道部）
~~岡本~~
~~（明治大学体同連生田剣道部）~~
里岡
（明治大学和泉剣道部）
~~小林~~
~~（東京大学剣友会）~~
鶴見
（東洋大学剣道同好会）
1
2
3
4
5
6
7
8
9
10
11
12
13
14
15
16
17
18
19
20
21
22
23
24
25
26
27
28
佐々木